controlador.6
ficha técnica
datasheet

ref. 5551477

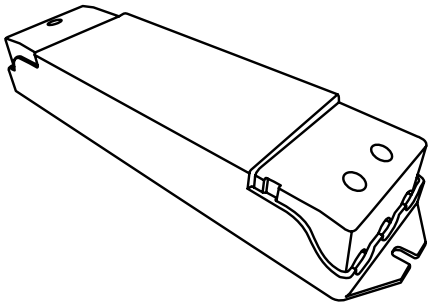

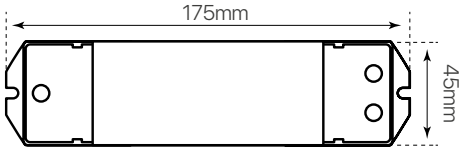

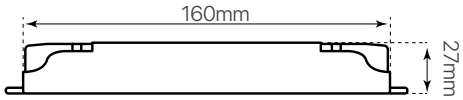

Nombre / Name	Controlador.6 • para tiras led
Referencia / Reference	5551477
Materiales / Materials	ABS + PCB
Potencia / Power	3x160W (230V) 3x100W (110V) 600W (RGB)
Dimmable	Si / Yes
Rango de regulación / Regulator range	0 ~ 100%
Distancia de control / Control distance	30m
IP	20
IK	-
F.P.	-
UGR	-
IRC	-
Chip	-
Driver	-
Clase energética / Energy class	-
Aislamiento eléctrico / Electrical isolation	-
Colores / Colors	Blanco / White
Medida exterior / Product size	175mm x 45mm x27mm
Tª (ambiente/trabajo) / Tª. (working environment)	-30ºC ~ 55ºC
Input	AC110~240V
Señal de input / Input signal	RF 2.4GHz + Push dimmer
Output	DC3x(110-240V) 3CH, 1A/CH
Frecuencia / Frequency	2KHz
Peso / Weight	140grs.
Certificados / Certificates	CE & RoHS
Garantia / Warranty	2 años / 2 years

sujeto a alteraciones o cambios técnicos.
Todas las dimensiones están especificadas en mm.

subjet to alterations or technical changes.
All dimensions are specified in mm.

+34 923 204 088 | info@itec-factory.com
Grupo LUCES / i-TEC Factory C.I.F. B-37363025 | Calle Rubiera 40 (Polígolo Industrial "Los Villares") 37184, Salamanca, España